Kiegészítők

Model: **AK-CA-18**

Termékkód	AK-CA-18
Terméktípus	Kiegészítők
USB 3.0 portok száma az előlapon	1 db
USB 2.0 portok száma az előlapon	1 db
Audio csatlakozó az előlapon	1 db
Mikrofon csatlakozó az előlapon	1 db
Kábel hossza	65 cm
Csomagolás	UniBag
Termék mérete (H x SZ x M)	160 x 160 x 25 mm
A csomag mérete (H x SZ x M)	260 x 175 x 30 mm
Nettó tömeg	79.5 g
Bruttó tömeg	89.8 g
EAN kód	5901720131454
Garancia	24 hónapos

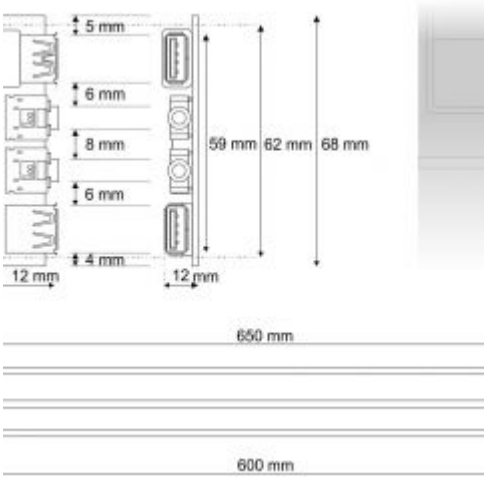

Leírás

Az Akyga® kínálatában megtalálható az eltávolítható AK-CA-18 elülső panel, amely számos számítógépháznak megfelelő szervizkomponens.
Ez a termék egy USB 3.0 és egy 2.0 porttal rendelkezik. Az USB 3.0 egy univerzális csatlakozó, amely akár 10-szer gyorsabb adatátvitelt biztosít a PC és a külső eszköz között, mint az USB 2.0. A portok segítségével gyorsan átviheted az adatokat az olyan eszközök között, mint a pendrive, vagy fényképeket áttölthetsz a fényképezőgépről, az egér, a billentyűzet vagy a nyomtató is rácsatlakoztatható. Ezenkívül a panel audio bemenettel rendelkezik, amely hangszórók vagy fejhallgatók csatlakoztatásához és mikrofonbemenethez is alkalmas. A panel kompatibilis a HD Audio funkcióval. A vezeték hossza 65 cm.
A panel nagyszerűen helyettesíti a nem működő komponenseket, és akkor is működik, ha a 2.0 portot a 3.0-as porttal kell kicserélni. Ideális Akyga Midi toronyházakhoz való használatra.
Ez a termék megfelel az EU és a RoHS irányelvek szabványainak és követelményeinek. A termék szabványos UniBag csomagolású.
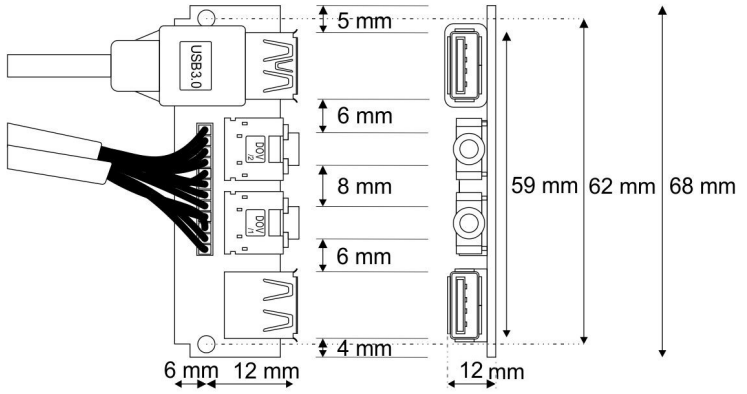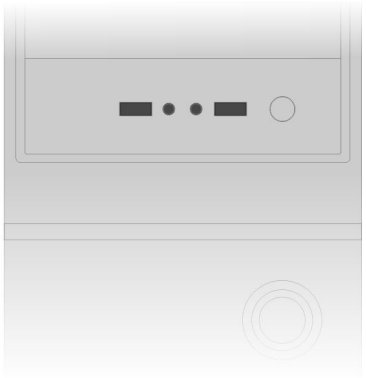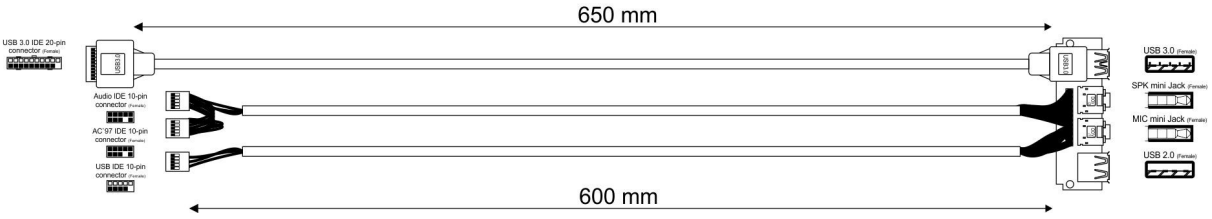
Skicc