Kiegészítők

Model: **AK-CA-44**

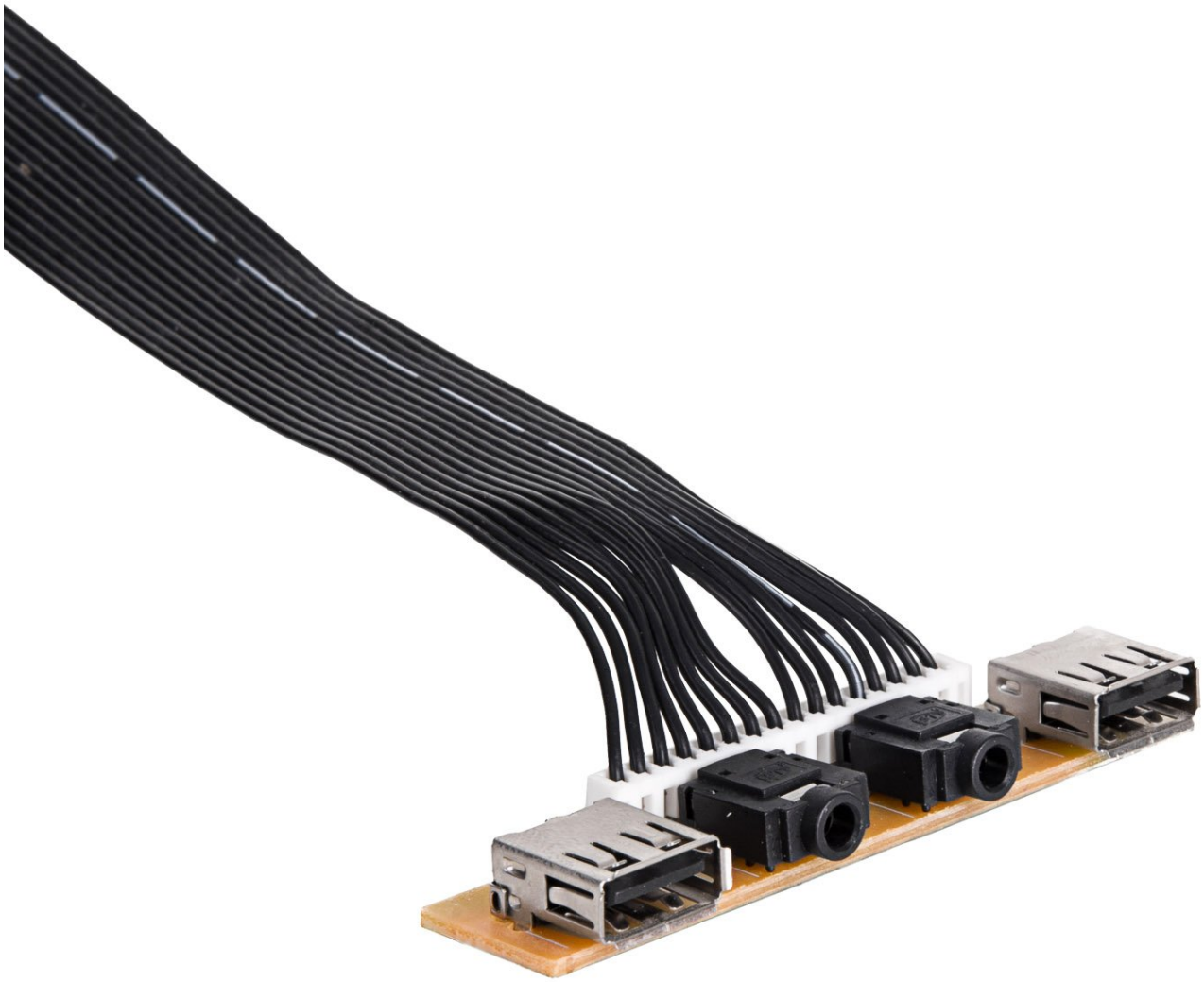

Termékkód	AK-CA-44
Terméktípus	Kiegészítők
USB 2.0 portok száma az előlapon	2 db
Audio csatlakozó az előlapon	1 db
Mikrofon csatlakozó az előlapon	1 db
Kábel hossza	65 cm
Csomagolás	UniBag
Termék mérete (H x SZ x M)	198 x 140 x 27 mm
A csomag mérete (H x SZ x M)	199 x 141 x 28 mm
Nettó tömeg	68.9 g
Bruttó tömeg	75.9 g
EAN kód	5901720133281
Garancia	24 hónapos

Leírás

Az elülső panel Akyga® AK-CA-44 a számítógépes tokokba szervizcsomagként vagy cserealkatrészként való felszerelésre tervezve két USB 2.0 portból, egy fejhallgatóból és egy mikrofonbemenetből áll. Az USB 2.0 portok tökéletesek a vezeték nélküli egér, billentyűzet, külső adathordozó vagy egyéb perifériák csatlakoztatásához.
Az audio bemenetek lehetővé teszik a hangszórók vagy mikrofon fejhallgatók csatlakoztatását. A panel az Audio HD rendszernek megfelelően működik. A kábelhossz 65 cm lehetővé teszi a kábelek könnyű csatlakoztatását és elrendezését a tok belsejében.
A panel nagyszerű a törött alkatrészek cseréjeként, valamint abban az esetben, ha több USB portra van szüksége. Ez egy ideális megoldás, amely az Akyga Midi toronyházakban használható.

Skicc

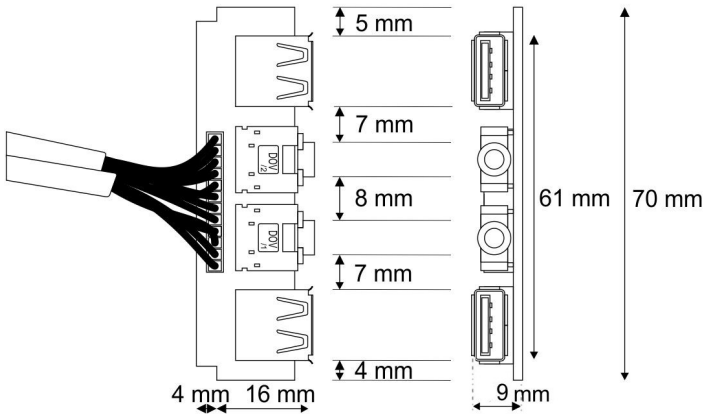
5 mm
7 mm
8 mm
7 mm
4 mm
4 mm
16 mm
9 mm
61 mm
70 mm

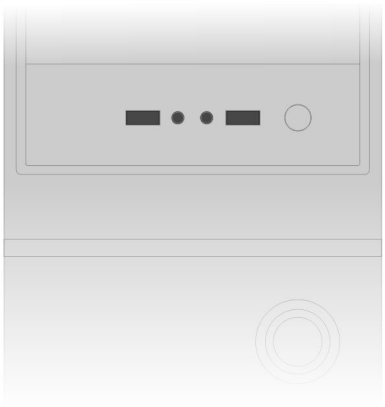

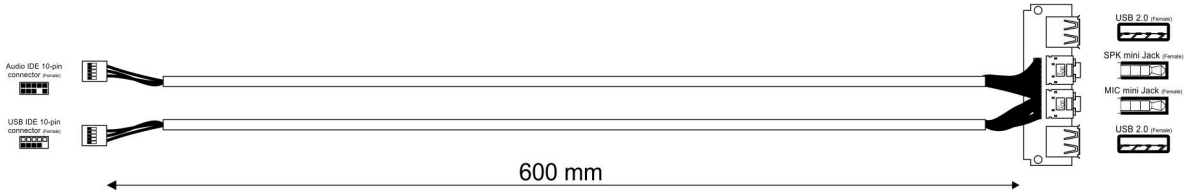
Audio IDE 10-pin connector (Female)
USB IDE 10-pin connector (Female)
USB 2.0 (Female)
SPK mini Jack (Female)
MIC mini Jack (Female)
USB 2.0 (Female)
600 mm