Asztal

Model: **AK-MB-06**

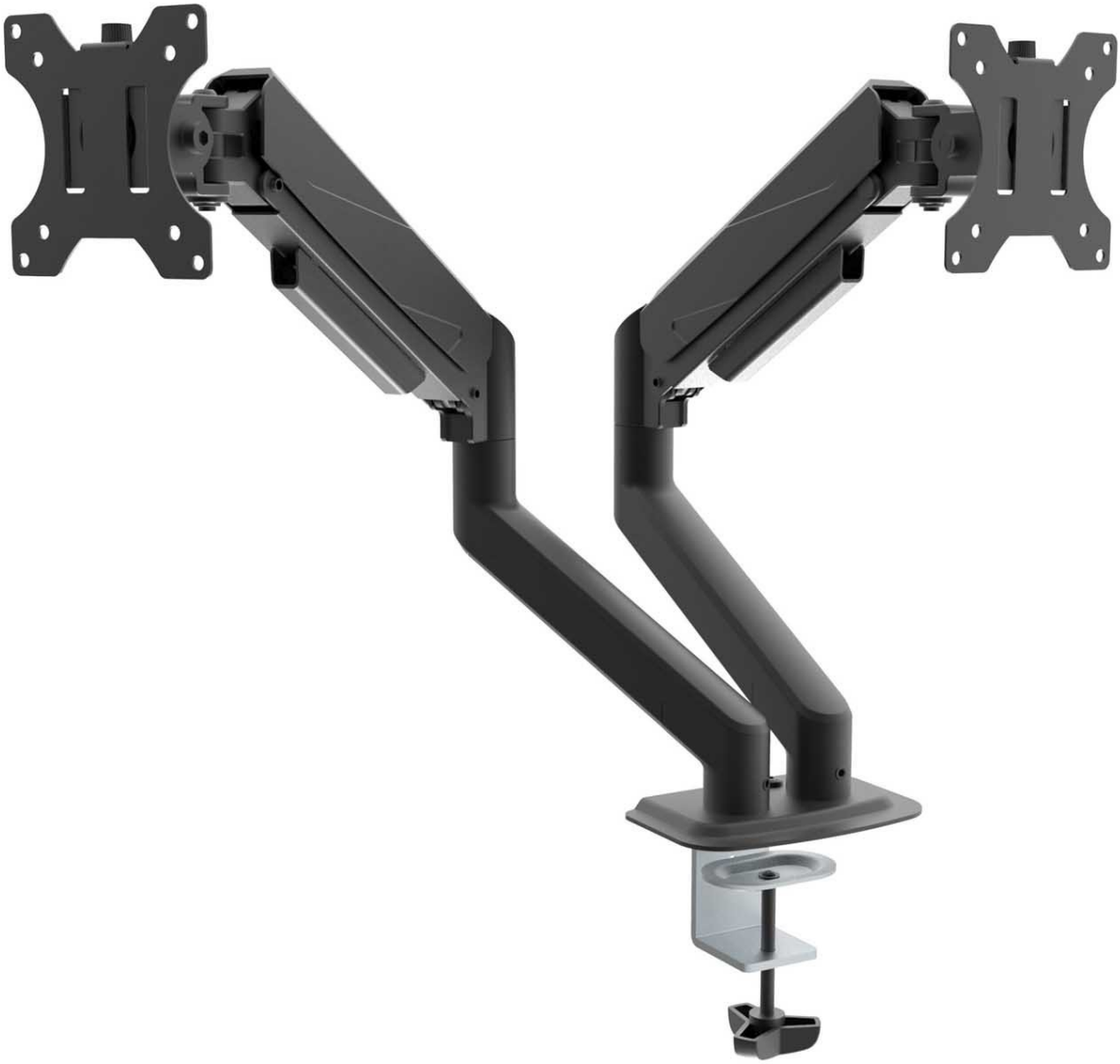

Termékkód	AK-MB-06
Terméktípus	Asztal
VESA szabvány	100x100 mm, 75x75 mm
Forgatás	360°
Dőlésszög	+90° / -45°
Maximális terhelés	2x 10 kg
PIVOT funkció	Igen
Képernyő mérete	15" - 32"
Termék színe	Fekete
A csomag mérete (H x SZ x M)	400 x 250 x 250 mm
Nettó tömeg	3.4 kg
Bruttó tömeg	3.9 kg
EAN kód	5901720139771
Garancia	24 hónapos

Leírás

Az Akyga® AK-MB-06 kétkarú gázmonitor tartó egy fejlett megoldás, amely a funkcionalitást elegáns dizájnnal ötvözi. Ideális az igényes munkakörnyezetekhez. A két független karnak köszönhetően a tartó két, **egyenként legfeljebb 32 hüvelykes** képernyő felszerelését teszi lehetővé, ami nagy rugalmasságot biztosít a munkaállomás konfigurálásában. A gázrugós rendszer biztosítja az egyes monitorok helyzetének zökkenőmentes és pontos beállítását, jelentősen javítva a felhasználói kényelmet.

Univerzális VESA monitorfelszerelési rendszer

Az AK-MB-06 monitortartó univerzális VESA rögzítési rendszerrel van felszerelve, amely lehetővé teszi a **100x100 mm** vagy **75x75 mm** furatközzel rendelkező monitorok egyszerű rögzítését. Ezáltal a tartó kompatibilis a piacon kapható legtöbb modern monitorral. Ráadásul a közvetlenül az íróasztalra történő rögzítés biztosítja a kialakítás stabilitását és tartósságát, ami elengedhetetlen a berendezés biztonságos és hosszú távú használatához.

Rugalmasság és kényelem

Az asztali tartó kivételes rugalmasságot kínál, mindezt a két gázrugón álló karjának köszönhetően. Mindegyik kar lehetővé teszi a dőlésszög, a magasság és az elfordítás **független beállítását**, **így lehetővé teszi** a **képernyő tökéletes**, egyéni igényeknek megfelelő pozicionálását. **A PIVOT funkció** lehetővé teszi a monitor tájolásának egyszerű megváltoztatását tájolásról portréra, ami a különböző munkakörülmények között további sokoldalúságot és kényelmet biztosít.

Stílus és építési minőség

A monitortartó a modern dizájnt és a masszív kivitelezést ötvözi. Kiváló minőségű anyagokból készült, így garantálja a tartósságot és a stabilitást, miközben az esztétikus kialakítás tökéletesen illeszkedik bármely modern irodai térbe. **A beépített kábelkezelő** rendszer hatékonyan kiküszöböli a rendetlenséget és az összegabalyodott vezetékeket, így a munkaállomásnak rendezett és professzionális megjelenést kölcsönöz.

Sokoldalú használat

Az AK-MB-06 tartó tökéletesen alkalmas különböző munkakörnyezetekbe, az irodáktól kezdve a coworking tereken át a design stúdiókig. Egy otthoni irodában két monitor hatékony használatát teszi lehetővé, javítva az ergonómiát és a munkaterület szervezését. A coworking terekben, ahol a rugalmasság és a helytakarékosság elengedhetetlen, a kettős karok lehetővé teszik a monitorok kényelmes beállítását a különböző felhasználók számára. A szakemberek és az alkotók értékelni fogják a képernyők konfigurációjának rugalmasságát, ami növeli a termelékenységet az összetett projekteken való munka során. Sokoldalúságának és funkcionalitásának köszönhetően az AK-MB-06 tartó jelentősen javítja a kényelmet és a munkaterület-szervezést a legkülönbözőbb kontextusokban.